Titan-M

Outdoor Lighting - Projector

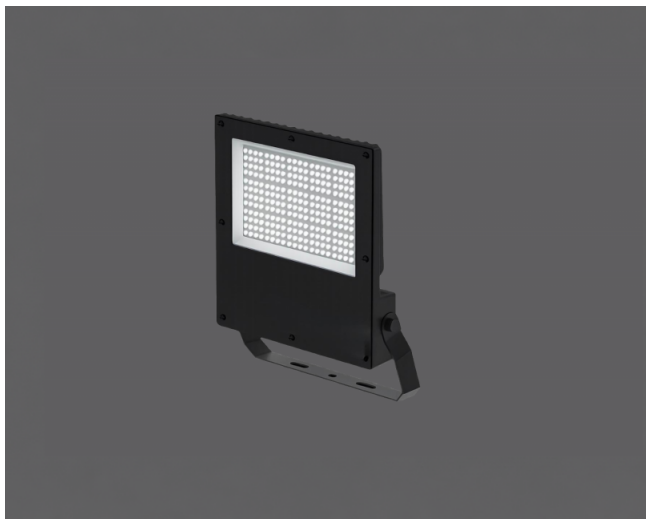

Colour Options

Ral 7016

TECHNICAL INFORMATION

Housing	Aluminum Injection
Glass	Tempered Clear Glass
Optics	PMMA Optical Lens
Paint	Electrostatic Powder Paint

OPTICAL SPECIFICATIONS

Light Distribution	Symmetric - Asymmetric
UGR Value	UGR ≤ 22
CRI	CRI ≥ 70
Color Bin Value	Mc Adams ≤ 3

ELECTRICAL

Power (W)	100-150W
Power Factor	>0.95
Light Source	SMD High Power LED
Cabling	Halojen-Free
Input Voltage	220-240V AC / 50-60 Hz
LED Driver	High Efficiency Constant Current Output
Ambient Temperature	-40°C / +40°C
LED Lifetime L80B50	100.000 Hours

OPTIONAL

DALI
1-10V DIM
SPD
Plug-in Connector
Class-I Protection Class

ASSEMBLY

Installation Type	Surface Mounted
Mounting Apparatus	Metal Console

GLOW WIRE 650°C

IK 07

RoHS COMPLIANT

IP 66

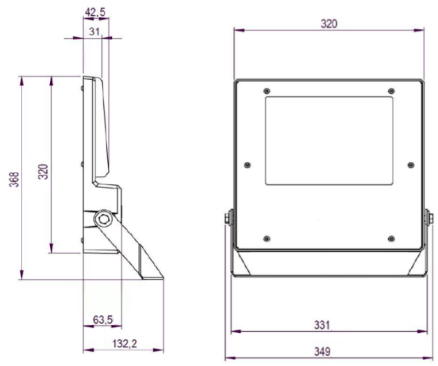

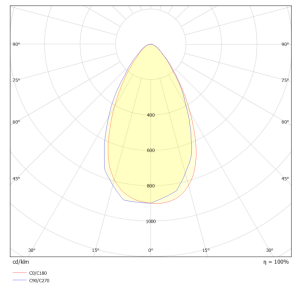

Order Code	W	Lm	Productivity	CCT	CRI	WxLxH (mm)	Kg
09245.32.40.140	100	14000	140 lm/W	4000	Ra>70	386x320x63	4,4
09245.32.40.175	125	17500	140 lm/W	4000	Ra>70	386x320x63	4,4
09245.32.40.210	150	21000	140 lm/W	4000	Ra>70	386x320x63	4,4

Verilen tüm elektriksel değerler nominal değerlerdir. Işık akısı ve bağlı elektrik yükü +/- %10 luk bir başlangıç toleransına tabidir. Renk sıcaklığı toleransı: +/-150 K.
Katalogda ve web sitesinde yer alan teknik parametreler ve ürün kodlarını içeren bilgiler, projelere göre yapılan kişiselleştirmelerden dolayı standart ürünlerden farklılık gösterebilir.
İkizler Aydınlatma, ürünlerde haber vermeden değişiklik yapma hakkına sahiptir.

+90 (216) 397 22 16
info@ikizleraydinlatma.com